230 D - 239 D

Downloaded from www.vandenborre.be

Dunstabzugshaube
Fume Extractor Hood
Hotte aspirante
Afzuigkap
Απορροφητήρας

Montage- und Gebrauchsanweisung
Installation and Operating Instructions
Instructions de montage et mode d'emploi
Montage- en gebruiksaanwijzing
Οδηγίες σύνδεσης και χρήσης

Imprimé sur papier recyclé pour
la protection de la nature -
Qui pense écologie, agit dans ce sens...

Table des matières

Généralités 36

Fonction aspirante 36
Fonction filtrante 37

Branchement électrique 38

Consignes de sécurité pour l'électricien 38

Données techniques 39

Montage 40

Consignes de sécurité pour le monteur des meubles de la cuisine 40
Fixation à un élément 42
Fixation murale 43

Fonctionnement de la hotte 44

Consignes de sécurité pour l'utilisateur 45

Entretien et précaution 46

Ouverture de la grille 46
Filtre à graisses 46
Filtre aux charbons actifs 47
Remplacement de l'ampoule 48

Nettoyage 48

Accessoires spéciaux 49

Service Assistance 49

Géneralités

Fonction aspirante

- La hotte est fournie en tant qu'appareil aspirant, mais peut également être utilisée avec une fonction filtrante en installant le filtre aux charbons actifs (accessoire spécial).
- L'appareil est équipé de deux orifices d'évacuation: un sur le dessus **A**, l'autre sur l'arrière **B**.
- Pour raccorder le tuyau il faut monter la bride à baïonette **C** de Ø120mm sur l'orifice choisi (si c'est l'orifice du-dessus, fixer la bride à l'aide de la vis fournie, comme indiqué sur la **Fig. 1)**. Fermer l'orifice inutilisé avec le couvercle à baïonette **D**.

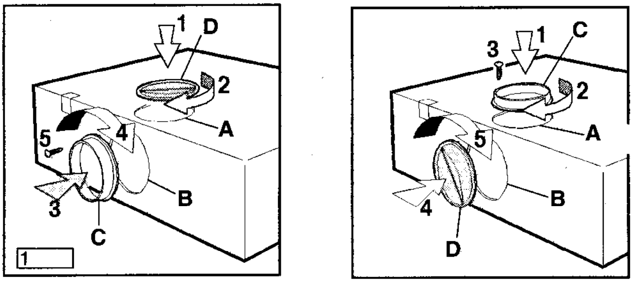

- ***Attention:*** pour utiliser l'orifice **B** situé à l'arrière de l'appareil, enlevez le déflecteur **F** placé sur l'orifice du haut.

2

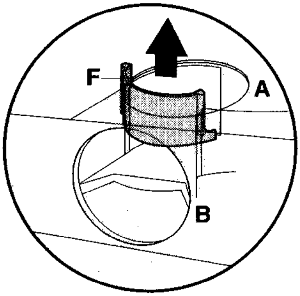

- Placez le levier **L** sur la position **A** — **Fig. 3.**

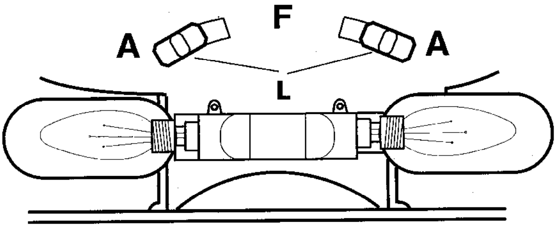

3

- Pour raccorder la hotte à l'aide d'un tuyau mural télescopique, il est préférable d'utiliser le tuyau d'évacuation ininflammable ABS 120 (120mm Ø) E-Nr. 942 118 611 faisant partie de la gamme de nos accessoires spéciaux.

Fonction filtrante

- L'air est filtré et recyclé dans le milieu ambiant grâce à la grille frontale.

- Placer le pommeau **L** sur la position **F** — **Fig. 3.**

  Pour obtenir la fonction friltrante il vous faut utiliser le filtre d'origine aux charbons actifs AEG KFF (Voir accessoires spéciaux).

Transformation en version été/hiver

- Pour éviter que, pendant l'hiver, votre hotte à évacuation ne transporte trop d'énergie thermique vers l'extérieur du logement, nous vous conseillons de la transformer en version hivernale (recyclage intérieur).
- Il vous faut aussi un filtre à charbon actif (accessoire spécial); même procédé de montage que pour le recyclage intérieur.
- Quand, dehors, les températures deviendront plus douces (printemps), enlevez le filtre et revenez à l'évacuation extérieure. Reportez-vous aux instructions de montage pour la version à évacuation extérieure.

Branchement électrique

Consignes de sécurité pour l'électricien

Avant de brancher l'appareil il faut contrôler que la tension figurant sur la plaque est compatible avec celle du réseau. Si l'appareil est équipé d'une fiche, il peut être branché sur n'importe quelle prise installée selon la réglementation et facile d'accès.
Si un branchement fixe est nécessaire, la hotte ne doit être installée que par un électricien, faisant partie d'une entreprise compétente. Pour l'installation il faut prévoir un interrupteur omnipolaire ayant une largeur d'ouverture des contacts d'au moins 3 mm.
La fonction d'interrupteur peut être effectuée par ex.: par des contacteurs, des fusibles (les fusibles à bouchon doivent être enlevés du boîtier porte-fusibles), des disjoncteurs et des contacteurs ayant une ouverture supérieure à 3 mm.
Nous déclinons toute responsabilité pour toute anomalie provoquée par le non respect des instructions précisées ci-avant.

L'application de la prise, directement sur le dessus de la hotte ou sur le dessus de l'élément suspendu au-dessus de la hotte, présente deux avantages:

1. La prise est invisible.

2. Le cas échéant, il est possible de débrancher l'appareil en retirant la fiche.

Branchement électrique
230-240 V - par ligne d'alimentation fixe avec fiche.
(Le branchement fixe ne peut être effectué que par un électricien conventionné).

Données techniques

Dimensions (230 D):	
Hauteur x Largeur x Profondeur (in cm)	13 x 59,9 x 51
Dimensions (239 D):	
Hauteur x Largeur x Profondeur (in cm)	13 x 89,9 x 51

Poids (230 D):	
Net:	8 kg
Brut:	8,9 kg
Poids (239 D):	
Net:	9 kg
Brut:	10,1 kg

Puissance totale installée:	320 W
Moteur du ventilateur:	2 x 120 W
Eclairage:	2 x 40 W
Longueur du cordon:	110 cm

Débits du ventilateur (positions de réglage), puissances d'aspiration selon DIN 44 971

(Evacuation ext) Vitesse:	
1	170 m³/h
2	233 m³/h
3	320 m³/h
(Recyclage) Vitesse:	
1	120 m³/h
2	145 m³/h
3	165 m³/h

Système d'évacuation 120 mm de diamètre.

Montage

Consignes de sécurité pour le monteur des meubles de la cuisine

- En cas de fonctionnement en version aspirante, le tuyau d'évacuation doit avoir un diamètre de 120 mm.
- Si les vapeurs doivent être dirigées à l'extérieur à travers le mur, il faut acheter un tuyau mural télescopique MKZ (pour évacuation extérieure et pour immission d'air) E-Nr. 610 899 004 (diam. 120mm) qui fait partie de nos accessoires.
- **Lors du montage de la hotte, il faut respecter les distances minimales du bord supérieur des feux suivantes:**

cuisinières électriques	**650 mm**
cuisinières à gaz	**650 mm**
cuisinières à charbon ou à mazout	**min 700 mm**

- La hotte ne doit pas être branchée à des tuyaux d'évacuation d'autres appareils utilisant des sources d'énergie autres que l'électricité.
- L'air d'évacuation ne doit pas passer par des conduits de cheminée ou par des conduits d'évacuation de gaz combustibles. Il est interdit de faire passer l'air par un conduit qui sert à la ventilation de locaux où se trouvent des installations à combustion.
- Avant de faire passer l'air d'évacuation par un conduit de cheminée ou par des conduits d'évacuation de gaz combustibles hors-service, il est conseillé d'en demander l'autorisation à l'organisme de contrôle compétent. Pour l'acheminement de l'air d'évacuation il faut respecter les recommandations des organismes compétents.
- Si l'appareil est utilisé dans la version aspirante il faut prévoir un orifice de ventilation ayant des dimensions suffisantes, c'est-à-dire identiques à celles de l'orifice dévacuation.

- En fonction des normes régionales dans la construction, l'utilisation de hottes et d'appareils à combustion raccordés à une cheminée, comme par exemple des poêles à charbon ou à mazout et "sources de gaz", dans le même local, est soumise à des réglementations très strictes. Le décret concernant les installations à combusion permet, dans ces locaux, une dépression maximum de 0,04 bar.
- Le fonctionnement en toute sécurité de hottes, en même temps que des appareils raccordés à une cheminée, n'est garantie que si le local et/ou l'appartement (coordination air/milieu ambiant) sont aérés de l'extérieur grâce à un orifice de ventilation approprié d'environ 500-600 cm^2 afin d'éviter toute dépression pendant le fonctionnement de la hotte.
- En cas de doutes, s'adresser à l'organisme de contrôle compétent ou à l'inspection des travaux de construction.
- Puisque pour les endroits n'ayant pas d'appareils à combustion installés la réglementation est valable: "orifice d'évacuation aux dimensions égales à l'orifice de ventilation", un trou de 500-600 cm^2, donc de dimensions supérieures, peut compromettre le rendement de l'aspirateur.
- L'utilisation de la hotte avec fonction filtrante, dans les conditions citées ci-dessus, sera simple et sure et il ne sera donc pas nécessaire de suivre les recommendations figurant ci-dessus.
- L'utilisation de la hotte avec fonction aspirante ne sera optimale que si l'on respecte ce qui suit:
  —parties du tuyau d'évacuation courtes et droites
  —réduire au maximum les courbes du tuyau d'évacuation
  —ne pas poser des tuyaux avec des angles aigus, mais plutôt légèrement arrondis
  — diamètre du tuyau si possible grand (min. 120 mm Ø).
- Le non respect de ces règlementations fondamentales comporte de rigoureuses diminutions de rendement, avec un niveau sonore de fonctionnement supérieur.

Fixation à un élément

- Percez les trous à la base de l'élément suspendu en utilisant le gabarit de perçage.
- De l'intérieur du meuble insérer les 4 vis fournies avec l'appareil e visser-les sur les trous qui se trouvent dans le côté supérieur de la hotte. — **Fig. 4.**

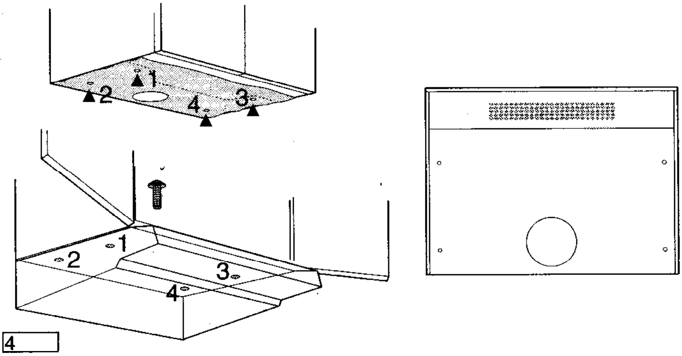

4

Fixation murale

- Fixer le gabarit de perçage au mur.
- Faites 3 trous Ø 8 mm. dans le mur, dont 2 en correspondance des points **I** et 1, au choix, en correspondance des points **L**.
- Insérez dans les trous 3 chevilles ø 8mm.
- Insérez 2 vis 5x45 en correspondance des points **I**, sans les serrer à fond.
- Installer l'appareil à angle droit contre le mur en tournant les deux vis de soutien **G**.
- Suspendez la hotte sur les vis des points **I** et à présent, serrez les 2 vis.
- De l'intérieur de l'appareil, insérez la troisième vis 5x45 en correspondance du point **L**. — **Fig. 5**.

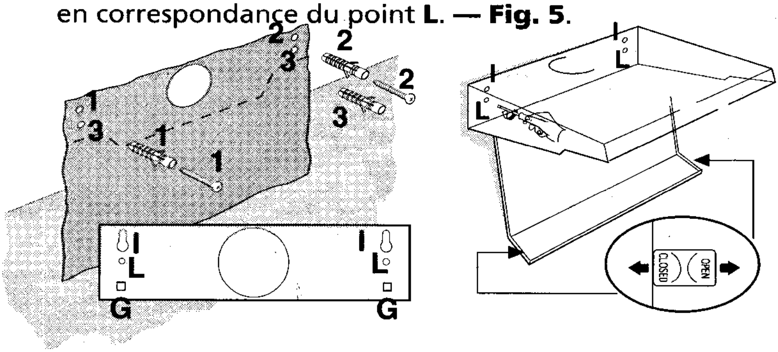

5

Fonctionnement de la hotte

- La hotte est équipée de deux moteurs à vitesse réglable. Il est conseillé de mettre la hotte en fonction quelques minutes avant le début de la cuisson, puis de la faire fonctionner pendant 15 minutes après la fin de la cuisson, afin d'éliminer complètement toutes les odeurs. Les interrupteurs sont situés sur la partie frontale de l'appareil:
- **Interrupteur éclairage:** il permet d'allumer et d'éteindre la lumière qui équipe la hotte.
- **Interrupteur:** il permet de faire fonctionner et d'arrêter le moteur pour l'aspiration de la fumée, des vapeurs de cuisson et de sélectionner l'une des tres vitesses.

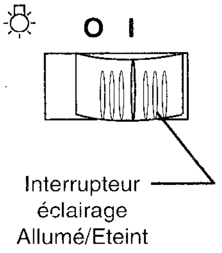

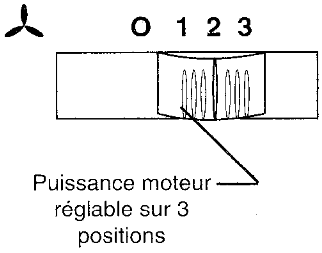

Consignes de sécurité pour l'utilisateur

- Il est recommandé de ne jamais laisser les feux de cuisson sans qu'il n'y ait une casserole ou autre, pour éviter qu'une trop forte chaleur puisse endommager l'appareil. En cas de cuisinières à gaz, à mazout ou à charbon il faut absolument éviter toute flamme libre.

- Par ailleurs, en cas de friture il faut faire attention à la friteuse placée sur la cuisinière ou sur le plan de cuisson. En effet l'huile pourrait prendre feu à cause d'un surchauffement.
  Le risque augmente si l'on utilise de l'huile usagée.

- Il est rappelé que tout surchauffement peut provoquer un incendie.

- **Il est interdit de préparer des plats "flambés" sous la hotte .**

- **Pour toute intervention sur la hotte,** même pour le changement de l'ampoule, **il est indispensable de débrancher l'appareil** (retirer les fusibles du boîtier porte-fusibles ou désactiver l'interrupteur automatique).

- **Il est important de respecter les intervalles de nettoyage et de changement du filtre, car dans le cas contraire les dépôts de graisse peuvent provoquer des risques d'incendie.**

Entretien et précaution

- **Avant d'effectuer n'importe quel type d'entretien il faut débrancher la hotte.**

Ouverture de la grille

- Ouvrir le loquet **L** , puis tourner la grille vers le bas — **Fig. 6.**
- Pour enlever la grille, la tirer en avant sur la droite, puis la décrocher.

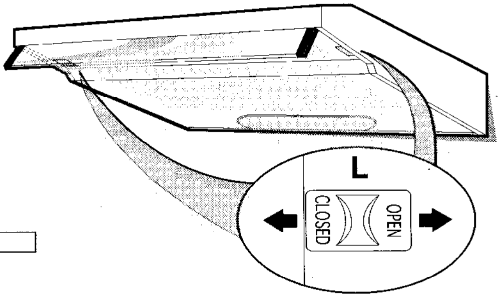

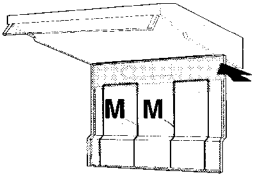

6

Filtre à graisses

- Le filtre anti-graisse a pour tâche d'aspirer les particules de graisse qui se forment au cours de la cuisson; **il doit** toujours être utilisé, que le fonctionnement de la hotte soit à évacuation extérieure ou à recyclage intérieur.
  Le filtre synthétique est très mince (1 mm env.) et est placé sur la partie interne de la grille de support.
  Le filtre doit être changé lorsque la coloration présente sur la partie interne est visible depuis l'extérieur, grâce aux trous de la grille.

- Lorsqu'on change le filtre il faut aussi nettoyer la grille avec de l'eau tiède et un détergent liquide non abrasif.

- Le filtre des graisses peut être commandé auprès du Service Assistance AEG.

Démontage du filltre

Pour retirer le filtre ouvrir la grille et enlever les taquets **M**. Voir la **Fig. 6.**

Filtre aux charbons actifs

- Le filtre aux charbons actifs est employé lorsque l'on veut utiliser la hotte avec la fonction filtrante.
- Pour cela vous avez besoin du filtre aux charbons actifs d'origine AEG (voir accessoires spéciaux).
- Il ne peut être ni lavé, ni réutilisé.
- **En règle générale le filtre aux charbons actifs doit être changé tous les quatre mois.**
- **Montage – Fig. 7**
  a. Insérez-le d'abord à l'arrière pour le faire entrer dans son siège.
  b. Fixez le filtre dans les trous à l'avant, au moyen des stops **C**.
- **Démontage:**
  Enlevez le filtre en agissant sur les stops **C**.

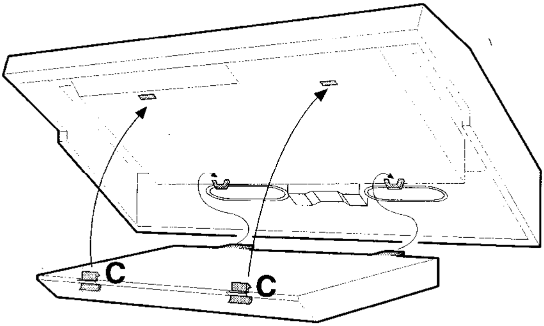

7

- Lorsqu'on commande un filtre de rechange il faut indiquer le sigle du modèle et le numéro de matricule. Ces informations se trouvent sur la plaque, placée sur la partie interne de l'appareil.
- Le filtre aux charbons actifs peut être commandé auprès du Service Assistance AEG.

Attention

- Le non respect des consignes pour le nettoyage de l'appareil et le changement des filtres, peut provoquer des risques d'incendie. Veuillez donc respecter scrupuleusement ces consignes.

Remplacement de l'ampoule

- Débrancher l'appareil
- Retirer le revêtement.
- Remplacer l'ampoule grillée avec une ampoule de 40 Watts maximum.
- Si l'ampoule ne s'allume pas, avant de contacter le Service Assistance s'assurer qu'elle est bien vissée.

Nettoyage

- Attention: avant de nettoyer la hotte il faut toujours la débrancher.
  Ne pas introduire d'objets pointus dans la grille de protection du moteur.
- Laver les parties extérieures avec une solution détergente délicate. Eviter l'utilisation de détergents caustiques, de brosses ou de poudres abrasives.
- Pour nettoyer le panneau des interrupteurs et la grille du filtre il faut utiliser un chiffon humide et des détergents délicats.
- Il est primordial de respecter les intervalles de nettoyage et de changement du filtre, car dans le cas contraire, les dépôts de graisse peuvent provoquer des risques d'incendie.

Accessoires spéciaux

Tuyau mural télescopique MKZ	E-Nr.	610 899 004
Tuyau d'évacuation ABS120 120 mm Ø		942 118 611
Filtre des graisses synthétique		942 118 625
Filtre des graisses métallique MFF2 (230 D)		942 118 633
Filtre aux charbons actifs KFF		942 118 634
Filtre des graisses métallique MFF239 (239 D)		942 118 629

Service Assistance

Si vous avez besoin d'éclaicissements ou en cas de pannes, vous pouvez contacter notre Service Assistance (voir la liste des Centres d'Assistance).

Lors de votre appel veuillez préciser:

1. le sigle du modèle

2. le n° de matricule (E-Nr.).

3. le n° de fabrication (F-Nr.).

Ces informations se trouvent sur la plaque qui est située à l'intérieur de l'appareil, lorsque la grille du filtre des graisses est ouverte.

Ces produits sont suceptibles d'évolution technologique ou de modifications, tant au plan technique que d'aspect (couleur), par conséquent leur description ne peut en aucun cas revêtir un aspect contractuel.